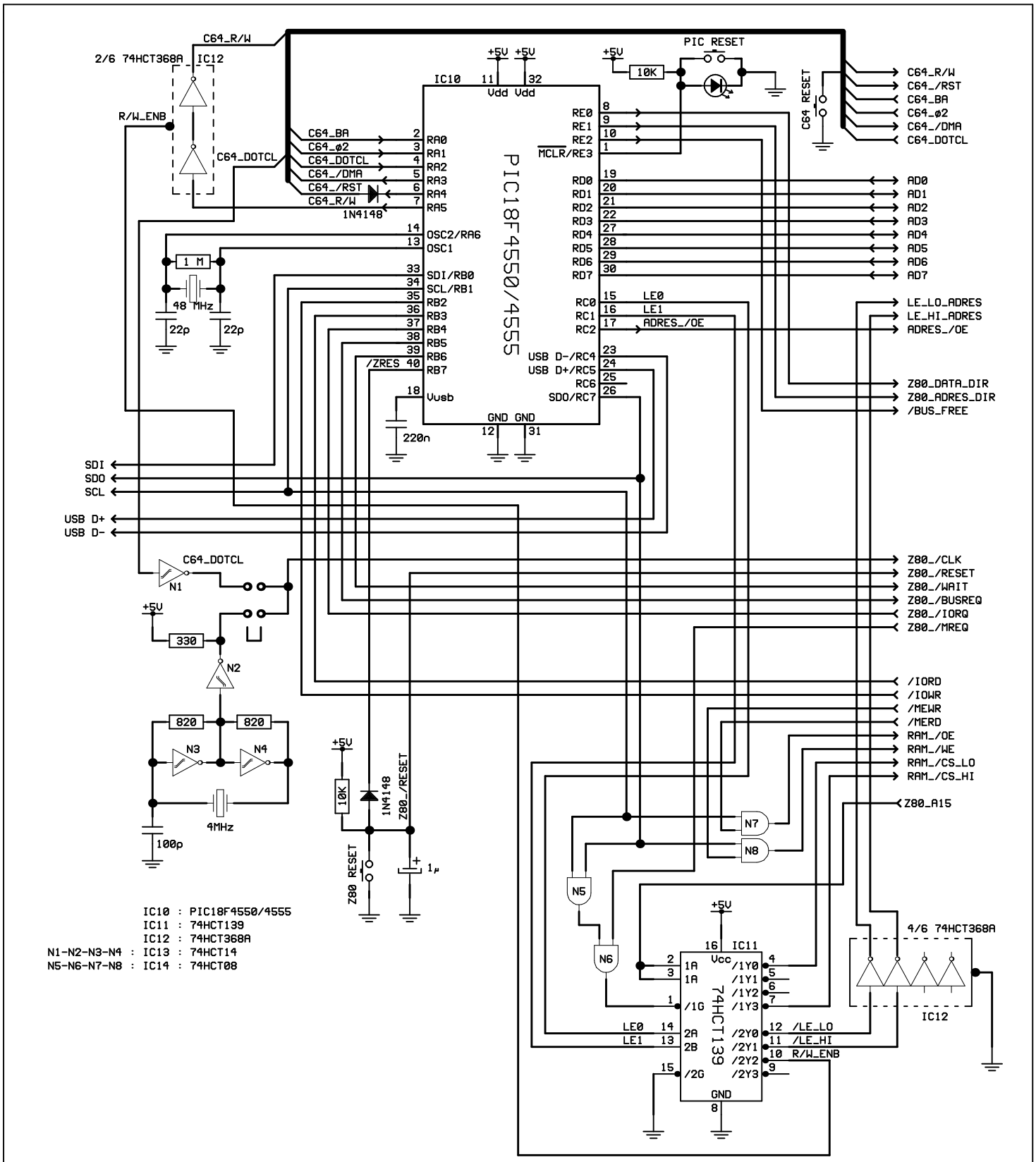

PROJE ADI			SAYFA	TARIH
DOSYA ADI	xxxxxxxx.SCH		2/2	19.12.2015